Technisches Datenblatt

Technical data sheet

Starke Verbindung
Kluge Technik
Strong contacts
Clever technology

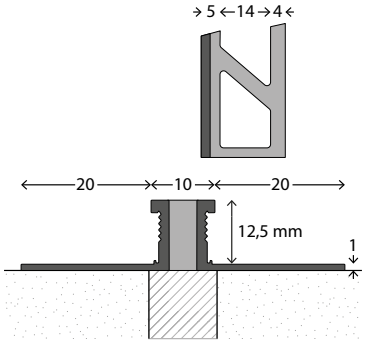



Aluminium-Dehnfugenprofil Nr. 775, 12,5 mm

- Aluminium.
- Für Beläge 12,5 mm.
- Loch-Stanzung.
- EPDM-Fuge, vulkanisiert.

Werkstoff:	EN AW 6063 (DIN EN 573)
Werkstoffzustand:	T6 (DIN EN 755-2)
Vorbehandlung:	E6 (DIN EN 17 611)
Schichtdicke Eloxal:	Klasse 15 (DIN EN 17 611)
Brandschutzklasse:	A1 (nicht brennbar)
EPDM-Füllung:	
Dehn- und Stauchbarkeit:	
Breitendehnung	< 3 mm
Breitenstauchung	< 3 mm
Auf-/Abwärtsbewegung	< 3 mm
Brandschutzklasse:	brennbar
Temperaturbeständigkeit:	
Dauereinsatz trocken	max. 150°C
Heißes Wasser	max. 150°C
Wasserdampf	max. 200°C

Beständig gegen: UV-Belastung (alterungsbeständig), Ozon, Verdünnte Säuren, Bremsflüssigkeit (nicht auf Mineralölbasis)
Nicht beständig gegen: Mineralöle, Mineralölprodukte, Kohlenwasserstoff (aliphatisch und aromatisch)

Geeignet für: Fertigparkett, Keramische Fliese / Steinböden
Montageart: Kleben

Dehnfugenprofile sind ideal zum Einsatz auf Estrichfugen geeignet oder überall dort, wo Spannungen im Boden kompensiert werden müssen. Die weiche Fuge in der Profilmitte kompensiert Druck- und Zugbelastungen problemlos.
Die Ausführungen in Aluminium und Edelstahl sind dabei besonders belastbar und für den Objektbereich geeignet.
Sie verfügen über eine vulkanisierte EPDM-Fuge, die sich dezent dem regulären Fugenbild anpasst. Grundbreite des Dehnfugenmaterials (EPDM) 5 mm.
Die genannten Daten sind Mittelwerte aus laufenden Qualitätsprüfungen. Sie befreien den Anwender nicht von eigenen Prüfungen, insbesondere Hinsichtlich der Eignung des Produkts für einen speziellen Einsatzzweck.
Dieses Produkt unterliegt nicht der Bauproduktenverordnung. Das Profil entspricht der REACH-Verordnung. Das Profil wird vor der Verlegung des Bodenbelages fest mit dem Untergrund verbunden.

Aluminium expansion joint section no. 775, 12.5 mm

- Aluminium.
- For floor coverings 12.5 mm.
- Punched holes.
- EPDM joint, vulcanised.

Material:	EN AW 6063 (DIN EN 573)
Material condition:	T6 (DIN EN 755-2)
Pre-treatment:	E6 (DIN EN 17 611)
Thickness of anodised layer:	Class 15 (DIN EN 17 611)
Fire resistance class:	A1 (not flammable)
EPDM filling	
Stretchability / compressibility:	
Width expansion	< 3 mm
Width compression	< 3 mm
Up-/downward movement	< 3 mm
Fire resistance class:	flammable
Temperature resistance:	
Continuous use (dry)	max. 150°C
Hot water	max. 150°C
Steam	max. 200°C

Resistant to: UV exposure (aging-resistant), ozone, diluted acids, brake fluid (not mineral oil-based)
Not resistant to: Mineral oils, products from mineral oils, hydrocarbons (aliphatic and aromatic)

Suitable for: Finished parquet, Ceramic tiles / Stone floorings
Installation: gluing

Expansion joint sections are ideal for use on plaster floor joints or anywhere where tensions on the floor need to be offset. The soft joint in the middle of the profile compensates for compressive and tensile loads without any problems.
Here, aluminium and stainless steel versions are especially able to bear loads and are suitable for public buildings.
They have a vulcanised EPDM joint, which visually matches the pattern of the joint and thus can be integrated particularly unobtrusively into the floor shape. Basic width of the expansion joint material (EPDM) 5 mm.
The data provided are average values from ongoing quality testing. They do not exempt the user from conducting their own tests, particularly with regard to the suitability of the product for a specific application.
This product is not subject to the Construction Products Regulation. The profile complies with the REACH Regulation. The profile is firmly bonded to the subfloor before the flooring is installed.

Carl Prinz GmbH & Co. KG
von-Monschaw-Str. 5, D-47574 Goch
www.carlprinz.de

Mit Erscheinen dieses Dokuments verlieren alle Vorgängerversionen ihre Gültigkeit.
With publication of this document all former versions are invalid.