Technisches Datenblatt

Technical data sheet

Starke Verbindung
Kluge Technik
Strong contacts
Clever technology

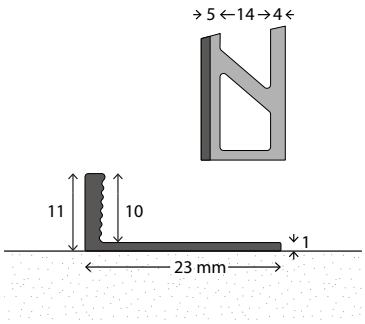



Abschlussprofil
Nr. 704, 10 mm

- Aluminium.
- Für Beläge 10 mm.
- Loch-Stanzung.

Werkstoff:	EN AW 6063 (DIN EN 573)
Werkstoffzustand:	T6 (DIN EN 755-2)
Vorbehandlung:	E6 (DIN EN 17 611)
Schichtdicke Eloxal:	Klasse 15 (DIN EN 17 611)

Geeignet für: Keramische Fliese / Steinböden
Montageart: Kleben

L-Abschlussprofile werden im Klebebett verlegt und schützen so die Fliesenkante.
Sie schaffen saubere Abschlüsse oder Übergänge zwischen Fliesen und verklebten Hartbodenbelägen oder Teppichboden.
Je nach Profilhöhe sind L-Abschlussprofile auch für Designböden, LVT, Laminat oder Parkett geeignet.

Border section
no. 704, 10 mm

- Aluminium.
- For floor coverings 10 mm.
- Punched holes.

Material:	EN AW 6063 (DIN EN 573)
Material condition:	T6 (DIN EN 755-2)
Pre-treatment:	E6 (DIN EN 17 611)
Thickness of anodised layer:	Class 15 (DIN EN 17 611)

Suitable for: Ceramic tiles / Stone floorings
Installation: gluing

L-sections are laid within the tile cement, protecting the edge of the tile.
They create clean finishings or transitions between tiles and bonded hard floor coverings or even carpets.
Depending on the profile height, L-profile profiles are also suitable for design floors, LVT, laminate or parquet.

Carl Prinz GmbH & Co. KG
von-Monschaw-Str. 5, D-47574 Goch
www.carlprinz.de

Mit Erscheinen dieses Dokuments verlieren alle Vorgängerversionen ihre Gültigkeit.
With publication of this document all former versions are invalid.